РЪЧЕН ЦИРКУЛЯР
PKS 55 3 603 E00 000

SIS DVD 01/11

3 603 E00 000
Issue / Stand } 09-06-22 **Fig./Abb. 1**

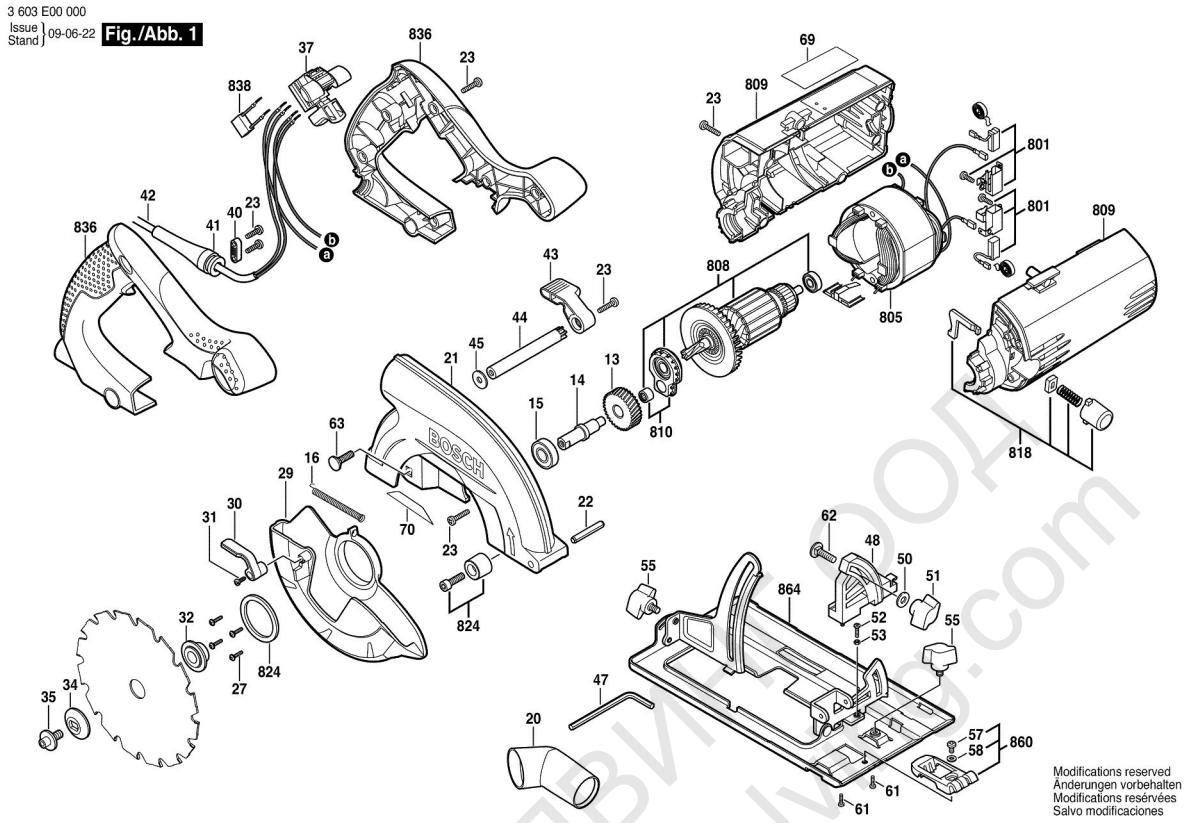

Моля, обърнете внимание: ремонтите, измененията и изпитването трябва да бъдат извършвани професионално.
Трябва да бъдат спазвани указанията за безопасност съгласно IEC, EN, VDE, AFNOR и други валидни в съответната страна
Правата за технически изменения и изменения на цената запазени. Информацията за продуктите и цените / ценовите групи се

Състояние: 08.12.2008

Поз.	Бр	Каталожен №	Обозначение	Указания/предшестве	PG	
13	1	1 609 203 X99	ЧЕЛНО ЗЪБНО	.	22	T
14	1	1 609 203 Y00	РЕДУКТОРНА ОС	.	21	T
15	1	1 609 203 Y01	РАДИАЛЕН	.	17	T
16	1	1 609 203 Y02	ОБТЯГАЩА	.	13	T
20	1	1 609 203 X86	Vakuumadapter	.	17	T
21	1	1 609 203 Y03	КОПРУС НА	.	33	T
22	1	1 609 203 Y04	ПРУЖИНЕН ЩИФТ	.	10	T
23	19	1 609 203 Y27	ЦИЛИНДРИЧЕН	.	10	T
27	4	1 609 203 Y05	ВИНТ	.	10	T
29	1	1 609 203 Y06	ШАРНИРЕН	.	27	T
30	1	1 609 203 Y23	ЛОСТ	.	10	T
31	1	1 609 203 Y76	ВИНТ	.	10	T
32	1	1 609 203 Y07	ЗАСТОПОРЯВАЩ	.	18	T
34	1	1 609 203 Y08	ПРИТЯГАЩА	.	17	T
35	1	1 609 203 Y19	ВИНТ	.	12	T
37	1	1 604 200 234	ПУСКОВ	.	26	T
40	1	1 609 203 Y53	ДЪРЖАЧ НА КАБЕЛ	.	10	T
41	1	1 609 203 Y54	НАКРАЙНИК ЗА	.	10	T
42	1	1 609 203 Y55	ЗАХРАНВАЩ КАБЕЛ	.	26	T
43	1	1 609 203 Y38	ЛОСТ	.	11	T
44	1	1 609 203 Y39	ЩАНГА	.	12	T
45	1	1 609 203 Y40	ПОДЛОЖНА	.	10	T
47	1	1 907 950 006	ЪГЛОВ	DIN 911-SW5 .	15	T
48	1	1 609 203 Y57	ЪГЛОВА ОПОРА	.	13	T
50	1	1 609 203 Y58	ПОДЛОЖНА	.	10	T
51	1	1 609 203 Y59	КРИЛЧАТА ГАЙКА	.	11	T
52	1	1 609 203 Y78	ВИНТ	.	10	T
53	1	1 609 203 Y60	ШЕСТОСТЕНН	.	10	T
55	2	1 609 203 Y61	ВИНТ С КРИЛЧАТА	.	13	T
57	1	1 609 203 Y79	ВИНТ	.	10	T
58	1	1 609 203 Y32	ПОДЛОЖНА	.	10	T
61	2	1 609 203 Y62	ЦИЛИНДРИЧЕН	.	10	T
62	1	1 609 203 Y77	БОЛТ	.	12	T
63	1	1 609 203 Y44	БОЛТ	.	10	T
69	1	1 601 118 R71	ТАБЕЛКА	.	13	T
70	1	1 601 118 R67	ФИРМЕНА	PKS 55 .	13	T
801	1	1 609 203 409	ПРУЖИННА ШАЙБА	4,2 MM .	13	T
805	1	1 609 203 Y10	КАБЕЛНА ОБУВКА	.	34	T
808	1	1 609 203 Y11	Anker	.	39	T
809	1	1 609 203 Y12	КОРПУС НА	.	31	T

Поз.	Бр	Каталожен №	Обозначение	Указания/предшестве	PG	
810	1	1 609 203 Y13	ЛАГЕРЕН МОСТ	.	22	T
818	1	1 609 203 Y14	ЗАСТОПОРЯВАЩ	.	19	T
824	1	1 609 203 Y15	ТАПА	.	16	T
836	1	1 609 203 Y16	КОМПЛЕКТ	.	29	T
838	1	1 609 203 Y71	КОНДЕНЗАТОР	.	12	T
860	1	1 609 203 Y17	НАПРАВЛЯВАЩО	.	17	T
864	1	1 609 203 Y18	ОСНОВНА ПЛОЧА	.	32	T

WEB-ТАЛВИ ООД
www.tashkovgalvi.com